ПРОИЗВОДИТЕЛЬ ОФИСНОЙ И ЛАБОРАТОРНОЙ МЕБЕЛИ ООО АВТОРИТЕТ (г.МОСКВА)
По вопросам сотрудничества, консультаций, покупки мебели
просьба обращаться по тел.: 8(495)6498195 www.labmet.ru
по электронной почте: lab@6498195.ru
По телефону +8 800 555-8195 звонок для Вас бесплатный на всей территории России и стран СНГ

ПАСПОРТ
ШКАФ ВЫТЯЖНОЙ МЕТАЛЛИЧЕСКИЙ
(ЛК-900 ШВ-МЕТ, ЛК-1200 ШВ-МЕТ, ЛК-1500 ШВ-МЕТ, ЛК-1800 ШВ-МЕТ)
ГОСТ 16371-93

1. Назначение и конструкция

1.1. Шкаф вытяжной марки ШВ-МЕТ предназначен для проведения работ со слабыми химическими реагентами. Категорически запрещается использовать шкаф для работ с концентрированными кислотами, щелочами, и другими сильными химическими веществами. Также запрещается использовать шкаф в условиях повышенной влажности и допускать прямого взаимодействия воды с корпусом изделия.

1.2. Вытяжная камера шкафа (верхняя часть) изготовлена из гнутого листового металла с полимерным покрытием. Нижняя часть – сборно-разборный металлический каркас с полимерным покрытием. Защитный экран изготовлен из стекла «триплекс» (или оргстекла по заказу), подъем защитного экрана осуществляется вручную. Защитный экран имеет возможность фиксации на любой высоте.

1.3. Шкаф оснащён люминесцентным светильником 2×18 Вт расположенным вне рабочей зоны, выключателем, двумя брызгозащищенными электророзетками (220 В), автоматом аварийного отключения питания (16 А), фланцем для подключения к вентиляции (диаметр 200 мм).

1.4. Рабочая поверхность шкафа может быть выполнена из следующих материалов:
- Керамогранит на подложке из фанеры;
- Монолитного химически стойкого пластика (Trespa);
- Нержавеющей стали с вкладкой из фанеры.

Допускаются изменения и дополнения в перечне используемых материалов.

2. Основные технические данные

Модель	ЛК-900 ШВ-МЕТ	ЛК-1200 ШВ-МЕТ	ЛК-1500 ШВ-МЕТ	ЛК-1800 ШВ-МЕТ
Габаритные размеры, мм	900×690×2000	1200×690×2000	1500×690×2000	1800×690×2000
Высота с поднятым экраном, мм	2350	2350	2350	2350
Высота подъёма защитного экрана от рабочей	710	710	710	710

3. Комплект поставки

№	1	2	3	4	5
Наименование	Опора ОФМ М10	Болт М8х40 мм	Шайба М8	Заглушка 30х30 мм	Заглушка 60х30 мм
Кол-во	**4 шт.**	**8 шт.**	**8 шт.**	**2 шт.**	**2 шт.**

№	6	7	8	9
Наименование	Разборный металлический каркас	Вытяжная камера	Саморез 4х40 мм	Евровилка
	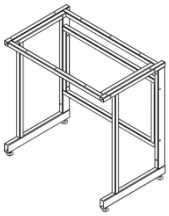			
Кол-во	**1 шт.**	**1 шт.**	**10 шт.**	**1 шт.** **(Установлена на изделии)**

***Дополнительная комплектация:**	Перчатки в защитный экран, автономный вентилятор, регулятор скорости вращения вентилятора, кран для подвода газа, кран для подвода воды, смеситель, сливные раковины из полипропилена, встроенная нагревательная панель, светильник взрывозащищённый, блок электророзеток с автоматом отключения питания 16А, подвесные тумбы, вытяжка из тумб.

4. Инструкция по сборке

Для сборки необходимо: разводной ключ, шуруповёрт, молоток.

4.1. Освободить изделие от транспортной упаковки.

4.2. Собрать металлический каркас, используя болты М8х40 и шайбы М8; установить заглушки в передние торцы труб каркаса.

4.3. Вкрутить регулируемые опоры (4 шт.).

4.4. Установить вытяжную камеру на каркас:

> Если материал столешницы – Trespalab или прочий пластик: приклеить двусторонний скотч на боковины каркаса; обработать поверхность скотча мыльным раствором; установить бокс и выровнять его относительно каркаса. Выдержать в установленном положении не менее суток при температуре окружающей среды 18°С;
>
> Если материал столешницы – керамический гранит, гранитная плита, нержавеющая сталь: зафиксировать вытяжную камеру на каркасе, используя саморезы 4×40 (10 шт.).

4.5. В случае заказа вытяжного шкафа с тумбой, навесить тумбу (зацепить тумбу за заднюю раму каркаса) (Рис. 2).

4.6. При заказе с сантехникой: установить хим. кран и сливную раковину в вытяжную камеру (Рис. 2). При установке сливной раковины края раковины герметизируют сантехническим химстойким герметиком. Порядок герметизации: нанести ровный шов 100 мл герметика, установить мойку, прижать сверху грузом 1 кг и оставить на 24 часа, потом срезать остатки. Соединить гофротрубу со сливной раковиной и канализационным стоком воды. Соединить хим. кран (½`` нар.) с подводом (источником) воды. **Подключение сантехники должно осуществляться аттестованным специалистом**.

4.7. В случае заказа с нагревательной панелью, нанести на панель уплотнитель (в комплекте). Выставить изделие по уровню. Затем вставить нагревательную панель в соответствующий вырез.

4.8. Подключить вытяжную камеру к вентиляции (на крышке вытяжной камеры имеется фланец Ø 200 мм).

4.9. Подключить вилку вытяжного шкафа к электропитанию (при подключении в щиток, заземление - желто-зеленый провод). **Подключение электрики должно осуществляться аттестованным специалистом**.

4.10. При дополнительной установке газовых кранов, вентилей, патрубков, подключение и приобретение подводки и комплектующих (для газов), осуществляется потребителем.

4.11. Завести журнал по эксплуатации, зафиксировать дату пуска в эксплуатацию.

5. Инструкция по обслуживанию

5.1. Зарегистрировать в журнале эксплуатации ежемесячный и ежегодный осмотр.

5.2. В ежемесячный осмотр входит: Визуальный осмотр; Проверка состояния полиэтиленовой обмотки тросов; Проверка электрифицированных изделий, светильника; Проверка герметичности газовой, водяной подводок, сифонов; Уборка пыли, грязи с боковых стен, крыши, используя обычные моющие не абразивные средства;

5.3. В ежегодный осмотр входит: Ежемесячный осмотр; Подкраска царапин на каркасе; Смазка направляющих; Проверка и регулировка движения грузов; Проверка вентиляции с измерением скорости аспирации вытяжной системы.

5.4. В случае необходимости, проверка и регулировка движения грузов, может производиться ежеквартально.
Ежегодный осмотр может быть проведен сервисной службой ООО «Авторитет».

6. Правила эксплуатации

6.1. Шкаф должен эксплуатироваться в сухих проветриваемых помещениях при температуре окружающей среды от 10°С до 40 °С и относительной влажности от 45% до 75%.

6.2. Изделие необходимо оберегать от механических повреждений, от воздействия повышенной температуры и влажности, а также от воздействия сильных химических реагентов и их паров.

6.3. Защитный экран вытяжного шкафа следует опускать и поднимать плавно, без рывков и ударов.

6.4. Нагрузка на рабочую поверхность шкафа не должна превышать 100 кг.

7. Сведения о транспортировке, упаковке, хранении

7.1. Упаковка в соответствии с требованиями ГОСТ 16371-93 и «Рекомендаций по организации производства мебели и поставке ее торгующим организациям в разобранном виде» (гофрокартон для ламинированных деталей, полиэтилен для металлических рам).

7.2. Хранение в упакованном виде допускается в помещениях не содержащих паров кислот, щелочей, газов, вызывающих коррозию, при температуре окружающего воздуха от +1 до +35°С и относительной влажности не более 80%.

8. Примечания

8.1. Запрещается подключение электроприборов мощностью выше 3.0 кВт.

8.2. Рабочая поверхность вытяжной камеры в случае попадания на нее агрессивных химических веществ должна немедленно протираться с использованием нейтрализующих средств.

9. Гарантийные обязательства

9.1. Предприятие-изготовитель гарантирует покупателю сохранение показателей в течение 1000 и 1 дня, при соблюдении вышеуказанных правил ухода.

9.2. За изделия с механическими повреждениями, полученными при транспортировке, предприятие ответственности не несет.

9.3. Гарантийный срок исчисляется со дня отгрузки.

9.4. Если в течение гарантийного срока хранения будут обнаружены производственные дефекты, потребителем должен быть составлен акт установленного образца о необходимости ремонта, который направляется на организацию – изготовитель (продавец).

9.5. Все предъявляемые Потребителем рекламации по нарушению комплектации изделия принимаются в течение 14 дней с момента получения.

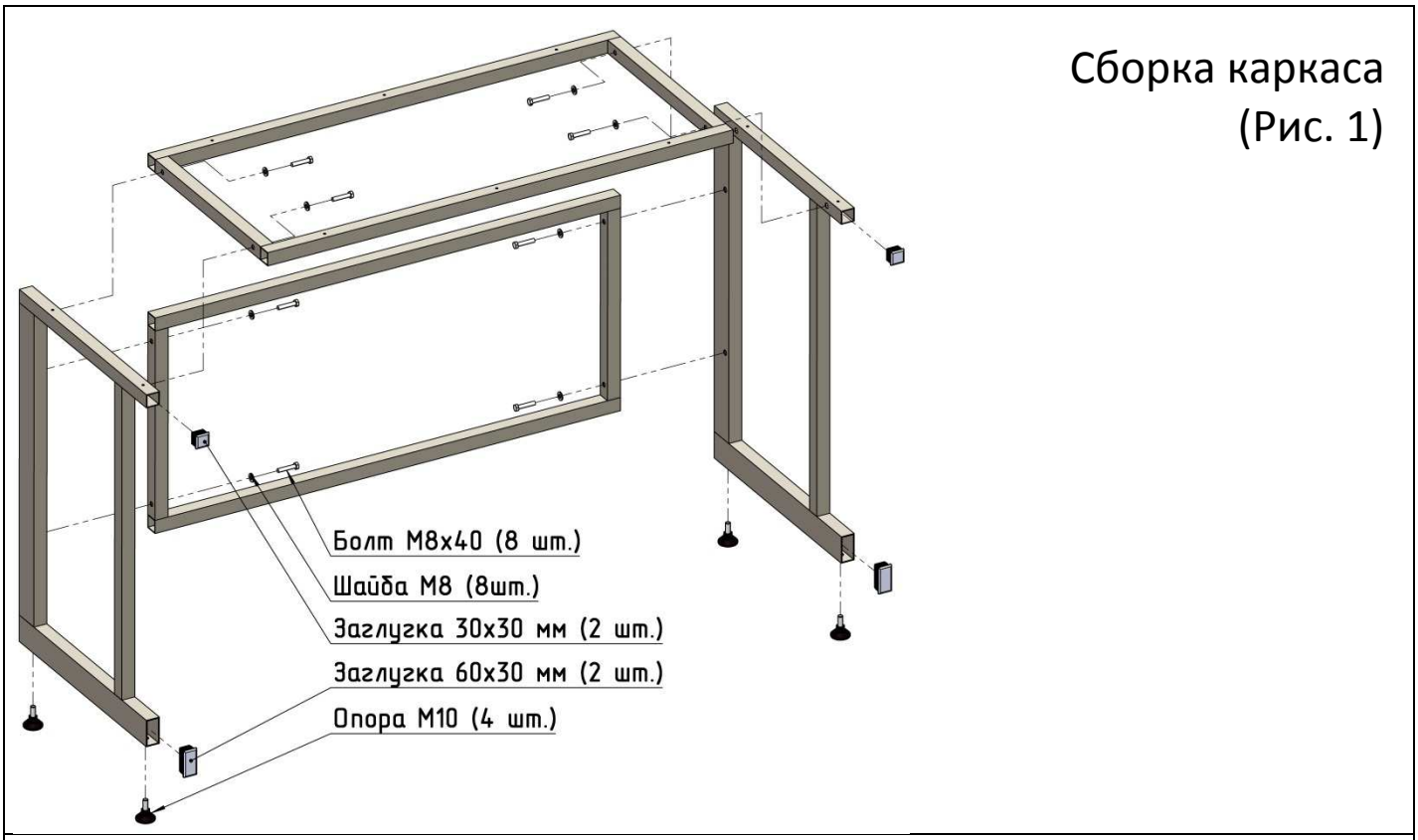

Сборка каркаса
(Рис. 1)

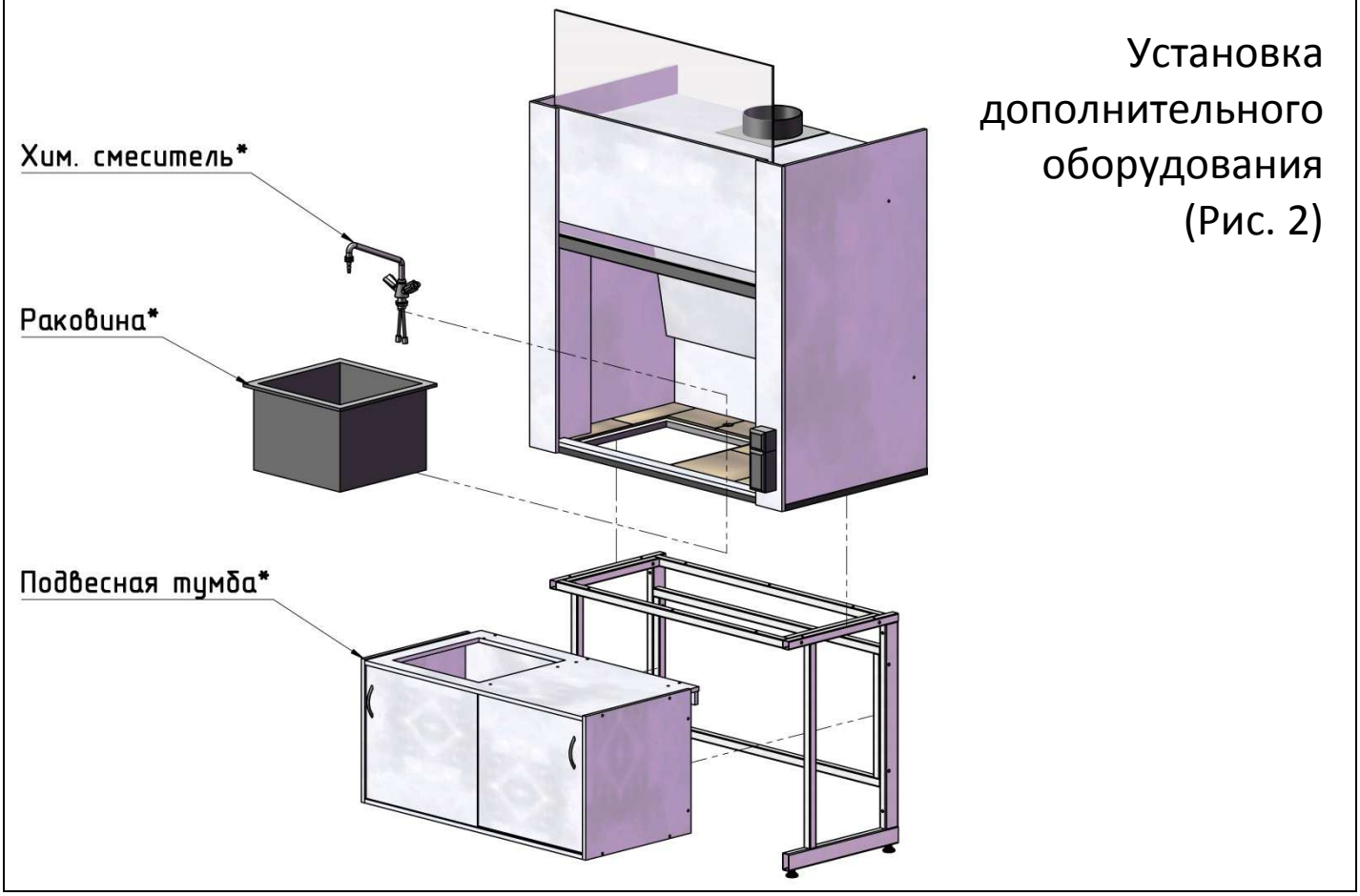

Установка
дополнительного
оборудования
(Рис. 2)

*не входит в стандартную комплектацию и заказывается отдельно

Свидетельство о приемке: **Шкаф вытяжной ЛК-(900; 1200; 1500; 1800) ШВ-МЕТ**

Соответствует требованиям нормативных документов ГОСТ 16371-93 и признан годным к эксплуатации.

Представитель ОТК_____(подпись) **М.П. _____**

Примечание: ООО «Авторитет» оставляет за собой право внесения изменений в конструкцию изделий без предварительного уведомления.